CookTek®

Projet _____

Article N° _____

Quantité _____

SILENZIO™ (D)

Plaque à induction carrée à encastrer - système invisible

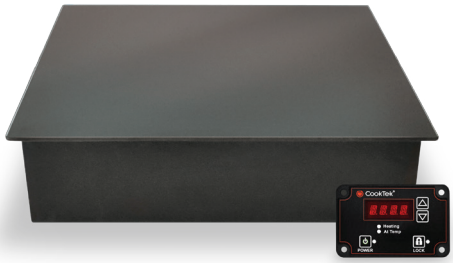

CARACTERISTIQUES

- Modèle disponible en 650 watts uniquement
- Modèle encastrable avec boîtier en aluminium
- Dessus en vitrocéramique à haute température, discret et facile à nettoyer
- Quatre températures de consigne standard avec possibilité d'ajouter jusqu'à 11 réglages de température allant de 27 ° C à 121 ° C
- Affichage LED pour un retour d'informations précis
- La détection automatique du bac permet une transmission instantanée de l'énergie ; presque pas de consommation d'énergie quand il n'y pas de plat qui est posé dessus
- La fonction de verrouillage empêche les modifications de paramètres indésirables
- Le microprocesseur surveille les composants essentiels pour vérifier la surchauffe, les problèmes d'alimentation, etc.
- Câble de raccordement Cat.5 ou 6 standard, de l'unité à la boîte de contrôle inclus
- Disponible en 100-120 VAC ou 200-240 VAC, monophasé
- Comprend une fiche et un cordon (6 pi nominal).

PERFORMANCE

Le système à induction CookTek® Silenzio ™ (incogneeto) est doté d'une conception encastrée silencieuse et invisible avec boîtier en aluminium et un dessus en vitrocéramique noire. Chaque unité est programmée avec une fonction de détection automatique de plat pour assurer le réchauffement maximum et efficace de n'importe quelle fonte d'émail compatible à l'induction.

ACCESSOIRES (NON INCLUS)

- Capteur spécial Silenzio TM (Incogneeto TM) (réf. n°MGRFID02)
- Plat spécial Incogneeto TM (réf. n°UPCG01)

UPCG01

MGRFID02

CERTIFICATIONS

(VUE EN COUPE)

1. Plat spécial Silenzio™
2. Unité Silenzio™
3. Comptoir en pierre

* Les unités à induction nécessitent l'utilisation de batteries de cuisine compatibles avec l'induction (c'est-à-dire magnétiques).

Il incombe au propriétaire et à l'installateur de se conformer à tous les codes locaux. CookTek se réserve le droit de faire des substitutions de composants ou de modifier les spécifications sans préavis.

CATEQUIP SAS
19 rue de la Paix, 10320 BOUILLY, France
Tél. :+33 (0)3 25 40 29 10
Fax :+33 (0)3 25 40 26 69
infos@catequip.com
www.catequip.com

SILENZIO™ (INCOGNEETO™)

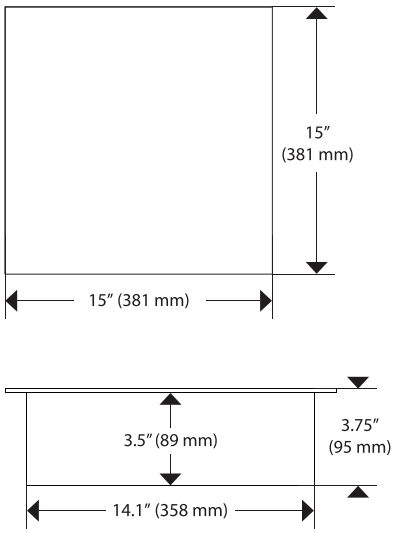

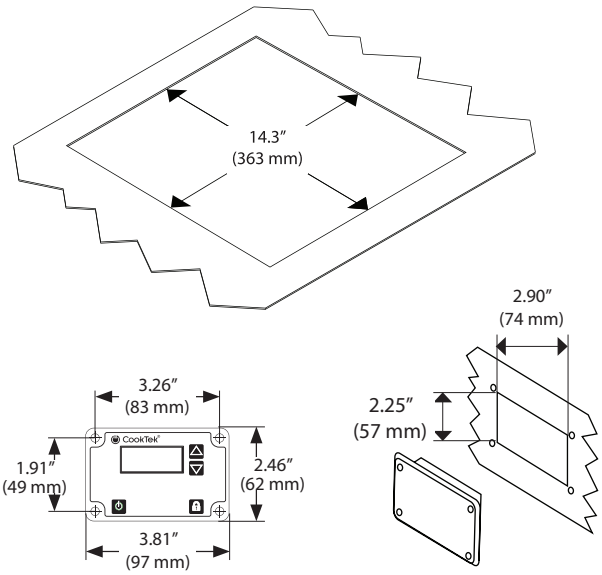

DIMENSIONS		
Hauteur totale de l'unité	3.75″	95 mm
Hauteur du logement	3.5″	89 mm
Largeur de l'unité complète	15″	381 mm
Largeur du boîtier	14.1″	358 mm
Profondeur totale de l'unité	15″	381 mm
Profondeur du boîtier	14.1″	358 mm
Largeur de découpe	14.3″	363 mm
Profondeur de découpe	14.3″	363 mm
Poids	13 lb.	5.9 kg
DÉGAGEMENT		
Avant	2″	51 mm
Côtés	2″	51 mm
Arrière	2″	51 mm
Dessous	6″	152 mm
Température ambiante max. *	122°F	50°C
INFORMATIONS D'EXPEDITION		
Hauteur sous colis	10″	254 mm
Largeur sous colis	20″	508 mm
Profondeur sous colis	20″	508 mm
Poids sous colis	17 lb.	7.7 kg

SPÉCIFICATIONS ÉLECTRIQUES (MONOPHASÉ)			
MODEL B652-U			
INTERNATIONAL	658603	200–240 V, 50/60 Hz, 4 A, 100–650 W	CEE 7/7 Schuko, 16A, 250V

* Une ventilation adéquate de l'armoire doit être prévue pour tous les modèles encastrables afin d'éviter la surchauffe de l'unité.

CATEQUIP SAS
19 rue de la Paix, 10320 BOUILLY, France
Tél. :+33 (0)3 25 40 29 10
Fax :+33 (0)3 25 40 26 69
infos@catequip.com
www.catequip.com