Coupe-Tomates Série 943

Article # 943

Le Coupe-Tomates 943 Series de Prince Castle est le système de tranchage idéal pour les tomates. Son bloc de lames *Perma-Tight* exclusif n'exige jamais de serrage ou de réglage des lames. Le remplacement des lames est rapide et facile - il suffit d'enclencher le bloc de lames et la trancheuse est prête à l'emploi. Le Coupe-Tomates 943 Series de Prince Castle permet d'obtenir une découpe parfaite à chaque fois.
Une tête de poussoir profilée maintient la tomate en place pendant le tranchage et les roulements *Duralon* lubrifiés à vie assurent une course de tranchage lisse et rapide. Le Tomato Catcher (Attrape-Tomates) exclusif s'enclenche sur l'appareil et attrape la tomate tranchée pour une manipulation facile, moins de dégâts et une meilleure sécurité alimentaire. Fabriqué en aluminium, en plastique et en acier inoxydable, le Coupe-Tomates 943 Series est facile à nettoyer - il suffit de le vaporiser d'eau ou de le passer dans le lave-vaisselle. De plus, les dispositifs de sécurité tels que le Blade Guard (Protège-lames) et le Tomcat Catcher (Attrape-Tomates) éloignent l'opérateur de la zone de tranchage, tandis que l'arrêt de table et les pieds antidérapants maintiennent l'unité stable.
En coupant les tomates à la demande avec le Coupe-Tomates 943 Series , les opérateurs réalisent une meilleure qualité de produit, peuvent mieux gérer leur utilisation et optimiser la rentabilité de leurs opérations par rapport aux alternatives de tomates conditionnées pré-tranchées.

Caractéristiques

- Le nouveau système de bloc de lames jetable Perma-Tight exclusif élimine le besoin de serrer ou de régler la lame.
- Le poussoir de tomate profilé positionne la tomate lorsqu'elle traverse les lames.
- Inclut un arrêt de table et un attrape-tomate exclusif.
- Protège-mains intégré.
- Roulements lubrifiés à vie.
- Construction robuste en aluminium coulé, plastique et acier inoxydable.
- Facile à entretenir - aucun outil n'est requis.
- Quatre modèles disponibles: tranches de 3/16 po, 1/4 po, 3/8 po et 7/32 po.
- Garantie d'un an (excluant le bloc de lames).

A Marmon/Berkshire Hathaway Company
© 2018 CATEQUIP SAS - Designs et caractéristiques sont susceptibles d'être modifiés sans préavis.

19 rue de la Paix 10320
BOUILLY, France
Tél. : +33 3 25 40 29 10
infos@catequip.com
www.catequip.com

Coupe-Tomates

Dimensions

N° de Modèle	Largeur cm	Hauteur cm	Profondeur cm	Poids à l'expédition kg	Volume à l'expédition cm3
943 Series	21.60	23.72	46.50	6.40	.03

Informations de commande

N° de Modèle	Description
943-A	Coupe-Tomates 3/16” (48 mm)
943-B	Coupe-Tomates 1/4” (64 mm)
943-C	Coupe-Tomates 3/8” (95 mm)
943-D	Coupe-Tomates 7/32” (55 mm)
943-038A	Bloc de lames Perma-Tight (3/16”) pour 943-A
943-039A	Bloc de lames Perma-Tight (1/4”) pour 943-B
943-040A	Bloc de lames Perma-Tight (3/8”) pour 943-C
943-041A	Bloc de lames Perma-Tight (7/32”) pour 943-D

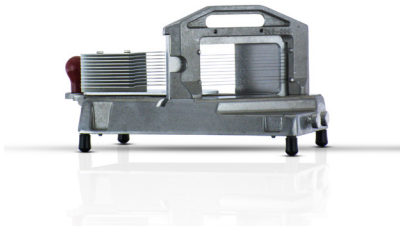

Accessoires

N° de Modèle	Description
953-12	Equeteur (boîte de 12 unités)
950-14	Equeteur (boîte de 144 unités)
943-042	Brosse de nettoyage

Schématisation

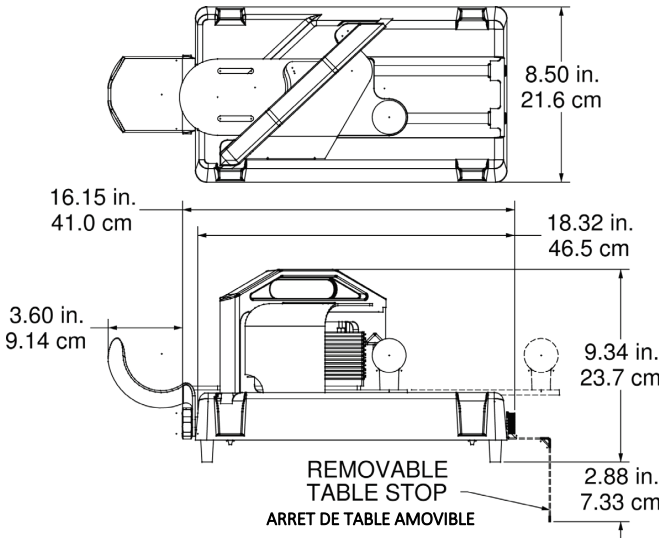

Certifications

19 rue de la Paix 10320
BOUILLY, France

Tél. : +33 3 25 40 29 10
infos@catequip.com
www.catequip.com

A Marmon/Berkshire Hathaway Company
© 2018 CATEQUIP SAS - Les designs et caractéristiques sont susceptibles d'être modifiés sans préavis.